SAFE-O-TRONIC® *access*

Electronic Identification and Locking System

Next level *access*

SAFE-O-TRONIC® DS Türschließsystem

Next level

Eine Vielzahl von flexiblen Organisationslösungen für Türen und Möbel macht das Zutrittsmanagement in Gewerbeimmobilien aller Art jetzt noch effizienter. Sie werden staunen, wie einfach sich die unterschiedlichsten Benutzergruppen verwalten lassen und wie Sie Ihre Schließanlage jederzeit für wechselnde Anforderungen optimieren können.

access

Designpreis Deutschland 2011
NOMINEE

reddot design award
winner 2010

iF product design award 2011

German Design Award 2012
NOMINEE

SAFE-O-TRONIC®

Electronic Identification and Locking System

SAFE-O-TRONIC® *access* setzt weltweit neue Maßstäbe bei der Sicherung und Organisation von Türschließanlagen. In einzigartiger Weise werden PIN-Code- und RFID-Technologie kombiniert. Perfekt darauf abgestimmt: die entsprechende Produktlinie für Möbel.

access

Schlüsselloser Schließkomfort

Ob in Hotels, Kliniken, Universitäten, Schulen oder in Industrie und Verwaltung, SAFE-O-TRONIC® *access* ersetzt die üblichen Schlüsselsysteme durch elektronischen Schließkomfort, mit dem die aufwändige Schlüsselverwaltung endgültig der Vergangenheit angehört. Entdecken Sie die vielfältigen Organisationsvorteile für Ihren Einsatzbereich – Kosten- und Zeitersparnis inklusive. Das ansprechende Design passt sich Ihrem Einrichtungsstil perfekt an.

2-in-1 Schließkomfort für Türen

Zukunftsweisender Türverschluss

Mit dem kabelfreien Design-Türbeschlag macht SAFE-O-TRONIC® *access* die Organisation elektronischer Schließanlagen so einfach und komfortabel wie nie.

Seit mehr als einem Jahrzehnt ist SAFE-O-TRONIC® die führende Marke für innovative elektronische Qualitätsverschlüsse für Schränke und Wertfächer auf Basis der RFID-Technologie. In vielen tausend Objekten rund um den Globus haben sich SAFE-O-TRONIC® Schließsysteme hervorragend bewährt.
Mit der Produktlinie SAFE-O-TRONIC® *access* LS hat der Markt- und Innovationsführer für intelligente Schrankverschlüsse bereits neue Maßstäbe bei elektronischen Möbelschließsystemen gesetzt. Mit SAFE-O-TRONIC® *access* DS folgte auf Basis langjähriger Erfahrung mit elektronischen Türschließsystemen die entsprechende Produktlinie für Türen.

Einzigartige Möglichkeiten:

- **Flexibel managen**
  Durch einzigartige Kombination von PIN-Code- und kontaktloser RFID-Technologie organisieren Sie spielend unterschiedliche Sicherheitslevel und Benutzergruppen (z.B. V.I.P.'s, Clubmitglieder, Tagesgäste oder Personal).

- **Komfortabel bedienen**
  Für die Eingabe des persönlichen PIN-Codes genügt eine leichte Berührung der Tastenfelder (kapazitiver Technologie). RFID-Datenträger werden zur Identifizierung einfach vor das Lesefeld gehalten.

- **Offline-Schließanlagen online organisieren**
  Das kartenbasierte Netzwerk SAFE-O-TRONIC® CyberNet bietet Online-Komfort ohne Verkabelung der Türen

- **Individuell gestalten**
  Ob Form, Farbe, Logoanbringung oder Beschriftung, SAFE-O-TRONIC® *access* ist offen für Ihre individuellen Gestaltungswünsche. Die Beschlaggarnituren können Sie sich nach Ihren spezifischen Bedürfnissen passend zu Ihrem Einrichtungsstil zusammenstellen. So fügt sich Ihr Türschließsystem optimal in Ihr Architektur- und Designkonzept ein.

- **Standards einfach adaptieren**
  Kabelfrei kann SAFE-O-TRONIC® *access* auf übliche PZ- bzw. Fallenschlösser – je nach Ausführung mit und ohne Riegel – montiert werden.

Kapazitive Tastatur für hohen Bedienungskomfort

Dank kapazitiver Technologie genügt eine leichte Berührung der Tastenfelder, um das Schloss per PIN-Code zu bedienen. Die kapazitive Tastatur ist abnutzungsfrei.

Komfortable Benutzerführung

per LED-Leiste und zusätzlich durch akustisches Signal.

Lesefeld für RFID-Technologie

Zur Nutzung per RFID wird der Datenträger einfach vor das Lesefeld gehalten.

Intuitive Bedienung

Die Orientierung an der bei Mobiltelefonen üblichen Zeichensprache macht die Bedienung kinderleicht.

Intelligentes Batteriemanagement

Die Langzeitenergieversorgung erfolgt über kostengünstige Alkaline-Batterien. Der Batteriewechsel lässt sich schnell und einfach an der Außenseite der Tür mit einem Spezialwerkzeug vornehmen. Der Batteriezustand ist jederzeit auslesbar.

Flexibler Einsatz für Gastzimmer- und Funktionsraumtüren

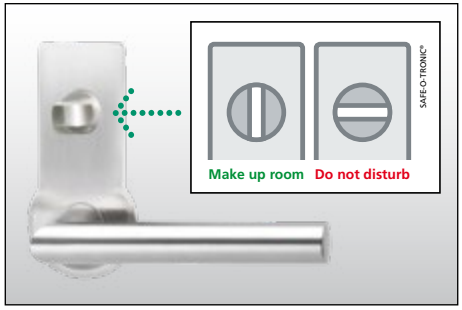

Digitale Beschläge und Zylinder lassen sich beliebig innerhalb der Schließanlage kombinieren. So können Sie jede Tür nach ihren speziellen Komfort- und Sicherheitsanforderungen ausstatten. Selbstverständlich sind auch Beschläge für Feuer- und Rauchschutztüren sowie für Türen nach DIN EN 179 verfügbar.

◀ Gastzimmertüren

Überall, wo Schließsicherheit und hoher Bedienkomfort zugleich im Fokus stehen, ist das Öffnen und Schließen schnell und einfach per Türdrücker die optimale Lösung. Das gilt z.B. für Gastzimmertüren in Hotels, Residenzen, Wohnheimen und Kliniken oder für Türen in Verwaltungsgebäuden mit Publikumsverkehr. Auch Menschen mit Handicap wird die komfortable Bedienung optimal gerecht. Die „Make-up-room"- bzw. "Do-not-disturb"-Funktion kann der Gast einfach per Drehknopf aktivieren.

Funktionsraumtüren ▶

Für Funktionsraumtüren, Außentüren, Ganzglastüren sind elektronische Schließzylinder (SAFE-O-TRONIC® *access CS)* verfügbar.

Standardvariante (hier mit Blindrosette)

Variante mit Notöffnungszylinder

Individualisierungsmöglichkeiten

Ob Form oder Farbe, ob Logoanbringung oder Beschriftung, SAFE-O-TRONIC® *access* ist offen für Ihre individuellen Gestaltungswünsche. Die Beschlaggarnituren können Sie sich nach Ihren spezifischen Bedürfnissen passend zu Ihrem Einrichtungsstil zusammenstellen. So fügt sich Ihr Türschließsystem optimal in Ihr Architektur- und Designkonzept ein.

Individuelle Frontblenden

Die Optik Ihres SAFE-O-TRONIC® DS gestalten wir optional mit Ihren Bildmotiven. Lassen Sie Ihrer Kreativität freien Lauf!

Logoanbringung

Das Logo Ihres Hauses auf dem Türbeschlag kommuniziert bei jedem Zutritt Ihre Marke. Themenbereiche in der Gebäudestruktur oder im Raumleitsystem werden durch entsprechende Farbkonzepte auf dem Beschlag konsequent visualisiert.

Hochwertige Oberflächen

Erstklassige Edelstahl-Oberflächen sowie die zugehörigen Drücker- und Rosettengarnituren adaptieren klassische wie auch moderne Einrichtungsstile.

LOGO COMPANY

Vielfältige Beschlagslösungen

Drückervarianten

Das modulare Gestaltungskonzept von SAFE-O-TRONIC® *access* lässt Ihnen auch bei der Wahl von Türdrückern und anderen Beschlagkomponenten größtmöglichen kreativen Spielraum. Neben einer kleinen aber feinen Auswahl an Drückervarianten aus unserem Sortiment können Sie SAFE-O-TRONIC® *access* mit Türdrückern Ihrer Wahl kombinieren. Spezielle Dekorschilder ermöglichen den einfachen Austausch vorhandener Langschildbeschläge. Auch die Kombination von SAFE-O-TRONIC® *access* mit mechanischen Schließzylindern (z.B. als Notöffnungszylinder) ist problemlos.

1 2
3 4
5 6
7 8
9 0

Passgenau für jede Tür

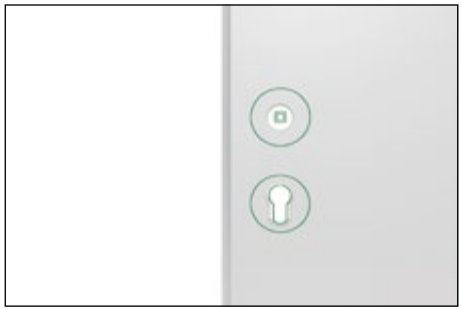

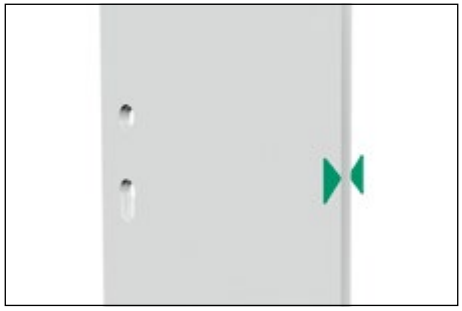

Einfache Projektierung und Montage

SAFE-O-TRONIC® *access* DS Türschließsysteme passen zu den üblichen PZ- bzw. Fallen-Einsteckschlössern und lassen sich ohne jegliche Verkabelung schnell und einfach – selbst während des laufenden Betriebs – montieren. Bereits in der Projektierungsphase macht Ihnen SAFE-O-TRONIC® *access* die Arbeit leicht:

Rosettenlösung macht unabhängig vom Entfernungsmaß des Einsteckschlosses

Gleichgültig ob Sie sich für die Variante mit oder ohne Drehknopf entscheiden, mit SAFE-O-TRONIC® *access* sind Sie unabhängig von den Entfernungsmaßen Ihrer Einsteckschlösser.

Türstärkenunabhängig

Auch die Türstärke spielt keine Rolle. SAFE-O-TRONIC® *access* bietet die flexible Anpassung an Türstärken von 38 bis 86 mm (andere Türstärken auf Anfrage).

Einbaurichtung frei wählen

SAFE-O-TRONIC® *access* Türschließsysteme sind für rechte und linke Türen verwendbar. Die Türrichtung muss bei der Objektaufnahme nicht berücksichtigt werden.

Notöffnungszylinder (optional)

ABMESSUNGEN

Schlüssellose Identifikation

Schlüssellos – per PIN-Code

Der persönliche PIN-Code lässt sich bequem durch leichtes Berühren der Tastenfelder eingeben. Die Programmierung der Schließanlage mit MasterCodes ist optional auch zeitsparend per RFID-Datenträger möglich.

Übersicht Identifikationsmöglichkeiten			
Identifikation	SAFE-O-TRONIC® *access*		
	DS 200	DS 300	DS 400
User			
PIN-Code	•		•
RFID-Card		•	•
Master			
PIN-Code	•		•
RFID-Card	•	•	•

Berührungslos per RFID-Card

Für die Nutzung per RFID-Datenträger (z.B. Karte, Armband oder Schlüsselanhänger) genügt das Vorhalten des Datenträgers an das Lesefeld. Sämtliche RFID-Technologien gemäß ISO 14443 A (z.B. MIFARE) stehen zur Verfügung.

SAFE-O-TRONIC®
DS 200

PIN-Code-
Türschließsystem

SAFE-O-TRONIC®
DS 300

RFID-
Türschließsystem

SAFE-O-TRONIC®
DS 400

Kombiniertes
RFID- und
PIN-Code-
Türschließsystem

Flexible Organisationsmöglichkeiten

Zeitsparend programmieren

Die Inbetriebnahme der SAFE-O-TRONIC® *access* Schließanlage erfolgt dank komfortabler Lock Manager Software, Reader und Systemkey-Set bequem am PC. Über ein drahtloses Handgerät (Communicator) werden die Daten schnell und einfach auf die Türverschlüsse übertragen. Bei kleinen Schließanlagen lässt sich die Programmierung auch ohne PC per Programmier-Set vornehmen.

Flexibel organisieren

Verschiedenste Nutzergruppen haben Sie auch bei Organisationsänderungen jederzeit flexibel im Griff: Neu ankommende Hotelgäste schließen z.B. per zuvor mitgeteiltem PIN-Code (Quick-Check-in). Andere Gäste verwenden ihre RFID-Zimmerkarte und Mitarbeiter die Personalkarte. Für erhöhte Sicherheitsanforderungen steht Ihnen die kombinierte Nutzung per RFID-Card und zusätzlichem PIN-Code zur Verfügung.

Zutritt zeitlich begrenzen

Zeitliche Nutzungsbegrenzungen und Zeitzonen lassen sich schnell und einfach per Mausklick einrichten.

„Bitte-nicht-stören"-Funktionen

Für Gastzimmertüren bietet SAFE-O-TRONIC® *access* vielfältige Lösungen, mit denen der Gast signalisieren kann, dass er nicht gestört werden möchte.

Komfortabel kontrollieren

Zu Kontrollzwecken lassen sich die Schließvorgänge minutengenau protokollieren, ausdrucken, auswerten und zweifelsfrei nachweisen.

Offline-Schließanlagen online organisieren

Das kartenbasierte Netzwerk SAFE-O-TRONIC® CyberNet ermöglicht Online-Komfort für die automatische aktuelle Vergabe von Schließberechtigungen – ohne Verkabelung der Türen. An zentralen Online-Terminals (sog. CyberSpots) werden zeitliche Zutrittsbegrenzungen für die Türverschlüsse aktuell auf dem RFID-Datenträger gespeichert. Protokolldaten und Batteriestatus sind einfach auslesbar. Bei Umrüstungen können bereits im Umlauf befindliche RFID-Datenträger selbsttätig eingelesen und programmiert werden, verlorene „Schlüssel" werden automatisch ausgesperrt.

Übersicht Organisationsmöglichkeiten

Organisation	SAFE-O-TRONIC® *access*		
	DS 200	DS 300	DS 400
User			
PIN	•		•
RFID		•	•
PIN oder RFID			•
PIN + RFID			•
Programmierung			
per Programmier-Set (kein PC erforderlich)	•	•	
per SystemKeys	•	•	•
per Programmiergerät (Communicator)		•	•
Zeitfunktionen			
Zeitliche Begrenzung	•	•	•
Kontrolle			
Schließprotokolle	•	•	•

CyberNet

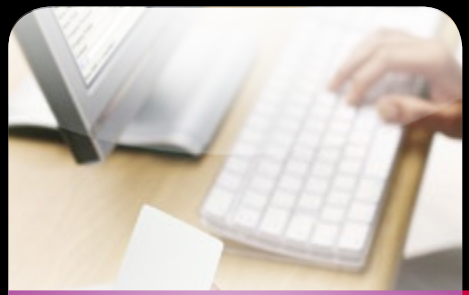

Server

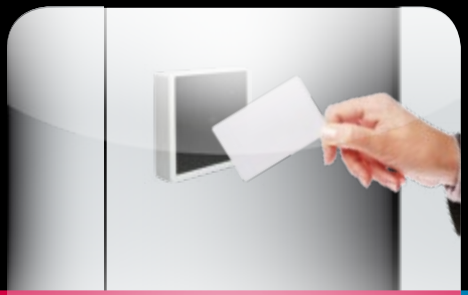

CyberSpot – online

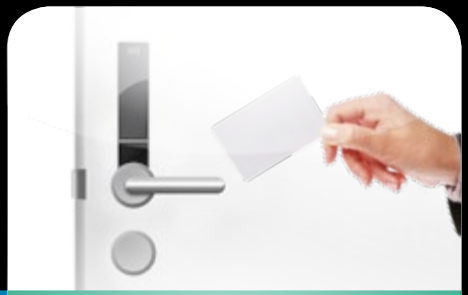

Schließsystem – offline

Vielfältige Einsatzbereiche

In Immobilien aller Art bietet SAFE-O-TRONIC® *access* eine Fülle von intelligenten Möglichkeiten, um Schließanlagen effizient zu organisieren.

Hotels

Markenprofilierung, innovative Designkonzepte und die Verwendung mobiler Technologien bestimmen die Zukunftstrends in der Hotellerie. Mit 2-in-1 Schließkomfort per PIN-Code und RFID-Card gewährleistet SAFE-O-TRONIC® *access* eine zukunftssichere Investitionsentscheidung. Quick-Check-in entlastet die Rezeption und erhöht den Gästeservice. Die Integration in Frontoffice- und Gästemanagement-Systeme, spezifische „Bitte-nicht-stören"-Funktionen und optionale Notöffnungszylinder sind im System berücksichtigt. Gastzimmer- und Funktionsraumtüren sowie Schränke (z.B. in der Wellnessumkleide) lassen sich bequem ressourcenschonend über dieselbe Software verwalten. Vielfältige Individualisierungsmöglichkeiten tragen dazu bei, die Hotelmarke beim Zutritt zu kommunizieren und das hoteleigene Designkonzept konsequent umzusetzen.

Kliniken & Krankenhäuser

Integrierte SAFE-O-TRONIC® *access* Tür- und Möbelschließsysteme sind optimal auf die Anforderungen moderner Kliniken und Patientenhotels zugeschnitten. Das macht die Steuerung und Verwaltung von Schließ- und Zutrittsrechten für Patientenzimmer und Funktionsräume besonders einfach. Kartenbasierte Netzwerke (SAFE-O-TRONIC® *access* CyberNet) ermöglichen Online-Komfort für die automatische aktuelle Vergabe von Schließberechtigungen – ohne Verkabelung von Türen und Schränken.
Das gilt z.B. auch für Klinik-Nachttische, Umkleidespinde, Postfächer, Verbandwagen, Arzneimittelschränke und Labormöbel. Die Integration in Ausweissysteme für Mitarbeiter und Patienten ist problemlos.

Seniorenresidenzen

Hoher Bedienungskomfort – auch für Menschen mit Handicap – sowie die einfache Einbindung in Patienten-Notruf und -lokalisierungssysteme per RFID-Datenträger qualifizieren SAFE-O-TRONIC® *access* in besonderem Maße für den Einsatz in Seniorenresidenzen und Pflegeheimen.

Universitäten und Schulen

In zahlreichen Universitäten, Hochschulen und anderen Bildungseinrichtungen hat der Studenten- bzw. Schülerausweis bereits Schlüssel-Funktion übernommen. SAFE-O-TRONIC® *access* hält die passende Verschluss-Lösung für Türen und Möbel bereit, inklusive Schließfächer, Lehrmittel- und Dokumentenschränke aller Art. Kostengünstig nachrüstbare SAFE-O-TRONIC® *access* Türschließsysteme sorgen in Schulen dafür, dass sich die Schließberechtigungen für jeden Raum (inklusive WC- und Sportanlagen) und für jeden Nutzer (z.B. Schulklassen, Vereine, Haus- und externes Betreuungspersonal) flexibel per RFID-Schulausweis, der auch für die bargeldlose Mensaabrechnung verwendet wird, organisieren lassen. Im Rahmen der Amok-Prävention schützen spezielle Classroom-Einsteckschlösser vor unbefugtem Zutritt während des Unterrichts.

Industrie und Verwaltung

Der Mitarbeiterausweis, der bereits zur Personalzeiterfassung oder Online-Zutrittskontrolle im Einsatz ist, dient in Industrie- und Verwaltungsobjekten zeit- und kostensparend auch als „Schlüssel" für Türen und Schränke aller Art – mit automatischer aktueller Schließberechtigung. Bei Umrüstung werden Im Umlauf befindliche Ausweise an Online-Terminals (CyberSpots) selbsttätig für die SAFE-O-TRONIC® *access* Schließanlage zugelassen.

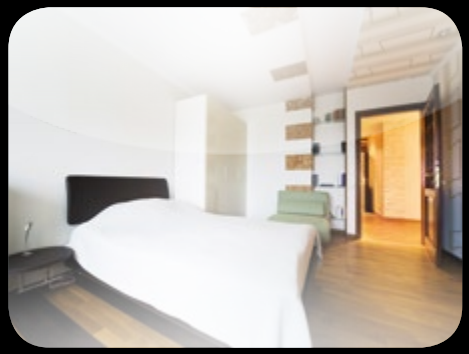

Hotels

Kliniken & Krankenhäuser

Industrie & Verwaltung

Schulen

Universitäten

Seniorenresidenzen und Pflegeheime

Für jeden Bedarf die optimale Lösung

Ob Kosten, Komfort, Sicherheit oder Design, SAFE-O-TRONIC® *access* wird allen Aspekten einer fundierten Investitionsentscheidung optimal gerecht.

Argumente für Kostenbewusste

- Einfache und zeitsparende Projektierung und Montage (Unabhängigkeit von Entfernungsmaßen des Einsteckschlosses sowie von Türrichtung).
- Verwendung von Standard-Drückern und -Rosetten.
- Weitverbreiteter preiswerter RFID-Standard-Datenräger nach ISO 14443A (z.B. MIFARE).
- Kein Schlüssel erforderlich – Eine Karte für alles.
- Integrierbarkeit in Datensysteme.
- Jederzeit flexibel änderbare Zugriffsrechte minimieren Ihre Folgekosten bei Organisationsänderungen.
- Flexibilität bei der Identifikation (RFID oder PIN-Code).
- Die Langzeitenergieversorgung mit preiswerten Standard-Batterien minimiert die Betriebskosten ebenso wie die abnutzungsfreie kapazitive Tastatur.

Argumente für Komfortbewusste

Bedienungskomfort wird bei SAFE-O-TRONIC® *access* in jeder Hinsicht groß geschrieben, z.B.:

- Einfache Bedienung per Türdrücker – auch für Menschen mit Handicap.
- Sensortasten, die schon bei leichter Berührung eine präzise Codeeingabe ermöglichen.
- Berührungsfreier Wecksensor für die schnelle Identifikation per RFID-Datenträger.
- Intuitive Benutzerführung mit optischer und akustischer Rückmeldung.
- Einfacher Batteriewechsel auf der Außenseite der Tür (Batteriezustand auslesbar).
- Online-Komfort für Offline-RFID-Schließanlagen durch kartenbasiertes Netzwerk (SAFE-O-TRONIC® CyberNet).

Argumente für Sicherheitsbewusste

- Durch die innovative Kombination der Identifikationsmöglichkeiten PIN und RFID erhöht SAFE-O-TRONIC® *access* die Sicherheit für Benutzer und Betreiber gleichermaßen. So ist z.B. auch bei Kartenverlust die Sicherheit permanent gewährleistet.
- Riegelsicherheit optional.
- Für Feuer- und Rauchschutztüren sowie für Notausgangsverschlüsse nach DIN EN 179 und DIN EN 1125.
- Gegen unberechtigte Öffnungsversuche per PIN-Code schützt eine Sperrzeit.
- Im „Falle eines Falles“ lassen sich Schließvorgänge zu Kontrollzwecken auslesen und zweifelsfrei nachweisen.
- Auf Ihre individuellen Anforderungen abgestimmte Servicekonzepte optimieren die Betriebssicherheit Ihrer Schließanlage in jeder Projektphase.

Argumente für Designbewusste

- Das klare, strukturierte und funktionsorientierte Design der SAFE-O-TRONIC® *access* Türschließsysteme wurde mit dem iF product design award 2011 ausgezeichnet und passt sich klassischen wie modernen Einrichtungsstilen perfekt an.
- Dabei ist es offen für kundenspezifische Individualisierungen, sei es durch bedruckbare Frontblenden oder durch Einsatz von Drückergarnituren.

Für Kostenbewusste

Für Sicherheitsbewusste

Für Komfortbewusste

Für Designbewusste

Technische Daten

SAFE-O-TRONIC® *access* DS	
Betriebsarten	Seriennummern/Ausweisnummern / Schließgruppen
Anzeige-Elemente	2 x LED grün: Berechtigt 2 x LED rot: Nicht berechtigt
Akustische Meldung	Signalgeber
Batterie	Batteriepack: 3 x Alkali-Zelle (AAA)
Batterielebensdauer	ca. 3 Jahre/30.000 Betätigungen*
Temperaturbereiche	
Funktion	0 bis +60°C
Lagerung	-15 bis +60°C (Batterielebensdauer bei ≤ 0°C eingeschränkt)
Relative Luftfeuchte	10 - 90% nicht kondensierend
Gewicht ohne Drücker/Drehknopf/Dekor-Rosette	ca. 750g
Gehäusemaße ohne Drehknopf/Dekor-Rosette (H x B x T)	204mm x 55mm x 21mm
Gehäuse	Edelstahl matt gebürstet
Farbe Bedienfeld	schwarz / optional: Individualisierbar
Systemart	stand-alone
Max. zu verwaltende Medien	20.000 pro Verschluss/pro Schließanlage
Max. zu verwaltende Verschlüsse	65.000 pro Schließanlage

* Die Batterielebensdauer hängt von der Umgebungstemperatur, den gewählten Einstellungsparametern, dem Schlosstyp und den eingesetzten Batterien ab.

SAFE-O-TRONIC® *access* DS	DS 200	DS 300	DS 400
Identifikation			
PIN (mind. 4-stellig)	•		•
RFID ISO 14443 A – MIFARE (Ultralight, Classic 1k, Classic 4k, DESfire EV1)		•	•
Zubehör			
Programmier-Set	•	•	
SystemKey-Set	•	•	•
TestKey	•	•	•
USB Reader	•	•	•
Lock Manager Software	•	•	•
Communicator		•	•
Terminals (zur Aufputz- oder Unterputzmontage)		•	•
Sonstiges			
Berührungsloser Wecksensor		•	•
Sperrzeit gegen unberechtigte Öffnungsversuche	•		•
Schließprotokollspeicher für 450 Einträge	•	•	•
Kartenbasiertes Netzwerk (SAFE-O-TRONIC® *access* CyberNet)		•	•
Office-Mode		•	•
Optional: Do-not-disturb-Funktion		•	

MASSZEICHNUNG

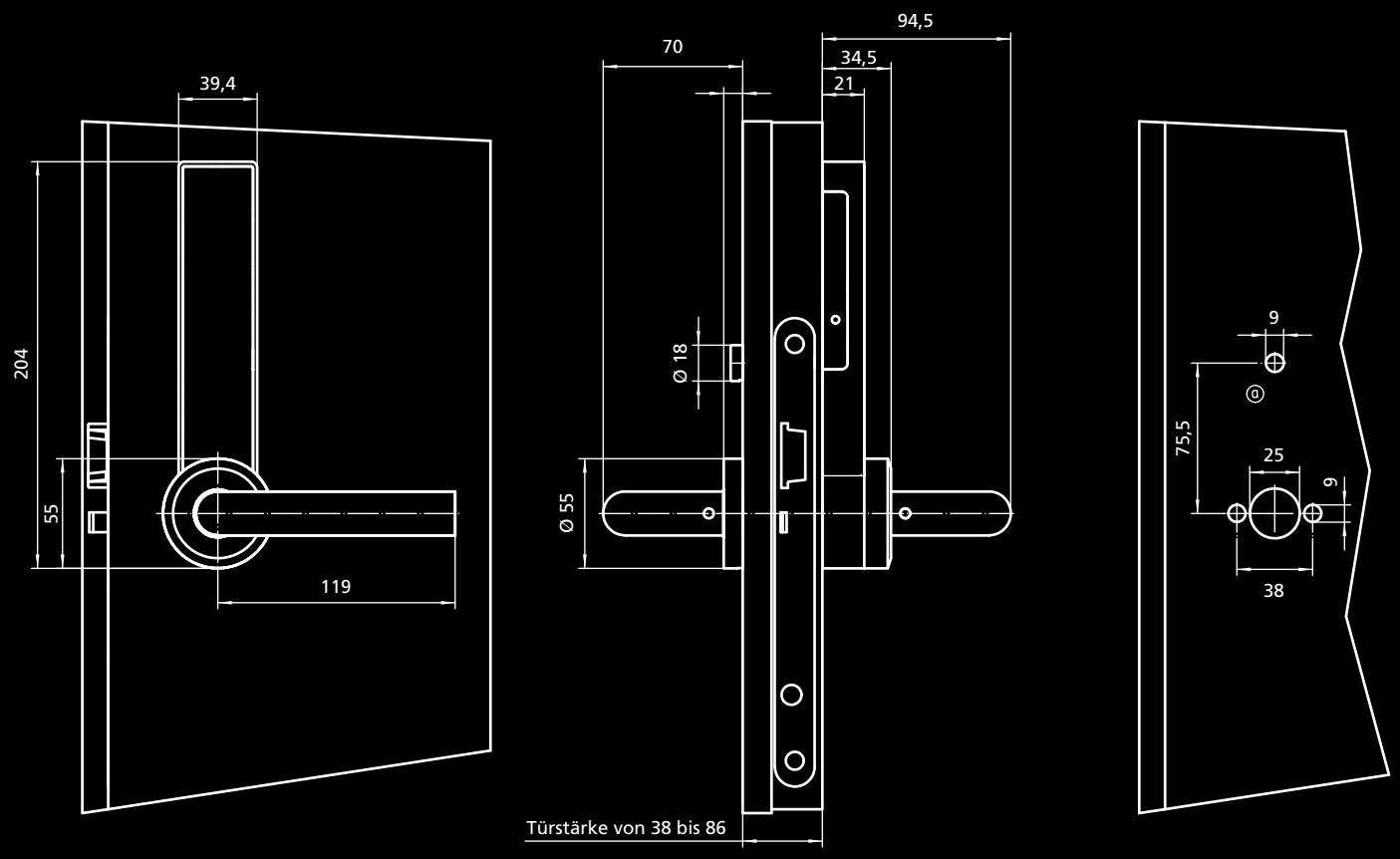

Türschließsystem Standardvariante

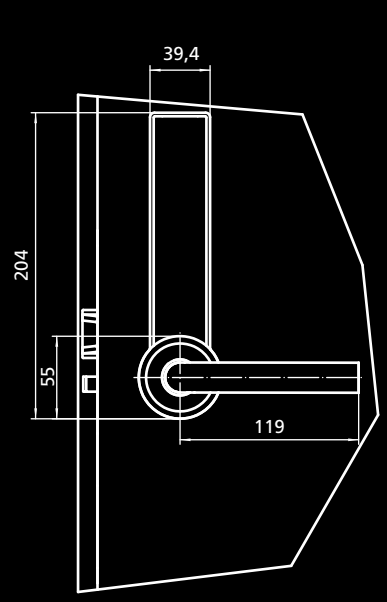

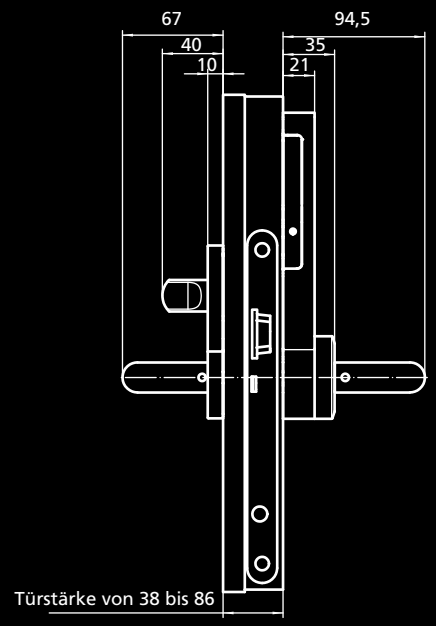

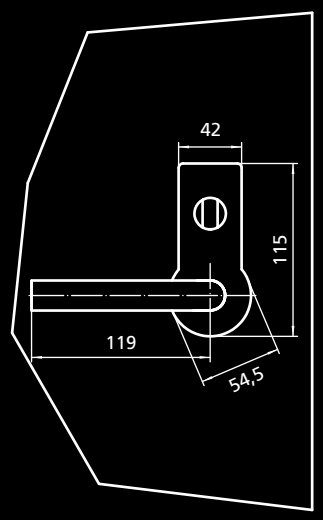

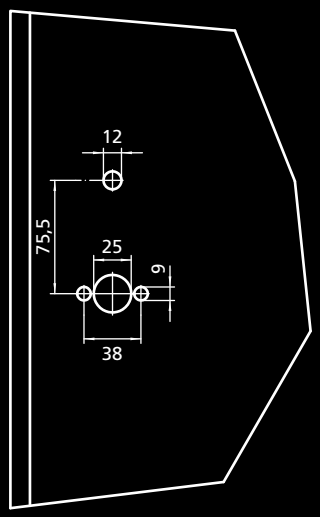

Türschließsystem mit Do-not-disturb-Funktion

MASSZEICHNUNG

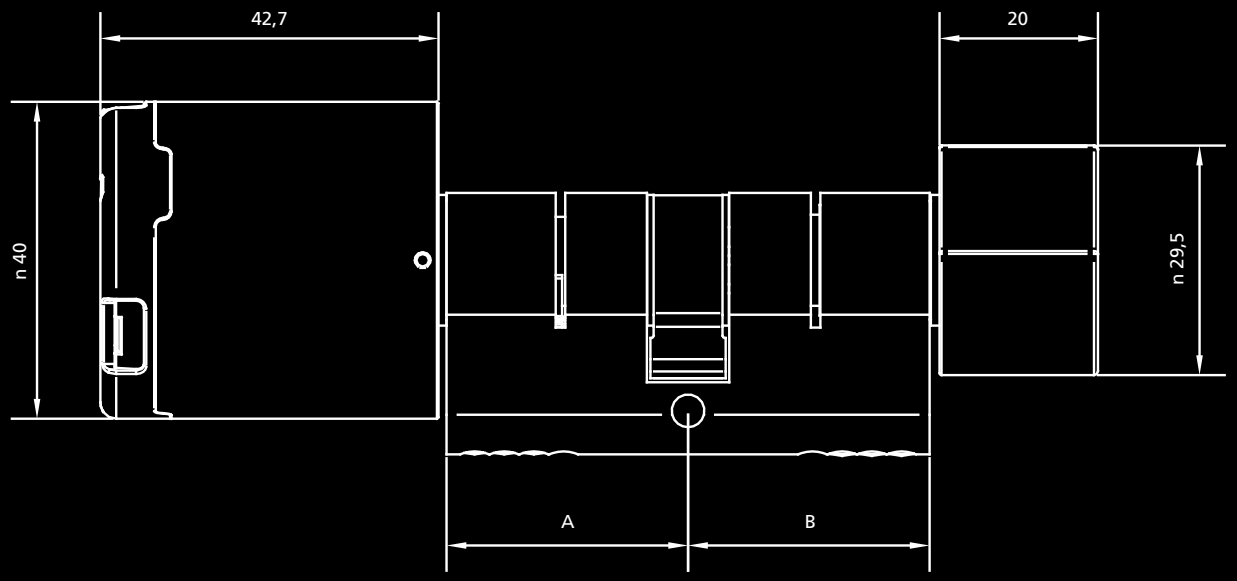

Digitaler Schließzylinder

Einheitliche Lösung für Türen und Möbel

SAFE-O-TRONIC® *access* bietet Ihnen eine integrierte Organisationslösung für Ihre Tür- und Schrankschließanlagen. Das macht die Steuerung und Verwaltung von Schließ- und Zutrittsrechten besonders einfach und effizient.

Schränke und Türen flexibel organisieren

Für die Organisation Ihrer Möbelschließanlagen (z.B. Büroschränke, Wertfächer, Labor-, Garderoben- und Taschenschränke) stehen Ihnen dieselben flexibel kombinierbaren Identifikationsmöglichkeiten (PIN-Code und RFID) zur Verfügung wie für Ihre Türschließsysteme.

Effizientes Anlagenmanagement

Ihre Tür- und Möbelschließanlagen programmieren und verwalten Sie bequem per Mausklick über eine einheitliche Software. So haben Sie auch bei Organisationsänderungen stets sämtliche aktuell relevanten Daten Ihrer Schließanlagen zeit- und kostensparend unter Kontrolle und vermeiden aufwändige Abstimmungen und Mehrfacheingaben.

Einfache Integration in Datensysteme

Für die Einbindung Ihrer Tür- und Möbelschließanlagen in andere Datensysteme (z.B. für Zutrittskontrolle, Personalzeiterfassung, bargeldlose Abrechnung oder Gästemanagement) ist SAFE-O-TRONIC® *access* jederzeit offen. Zu diesem Zweck stehen vielfältige Hard- und Softwarekomponenten zur Verfügung, von XML- und CSV-Schnittstellen zum Datenaustausch bis hin zu Software Integration Kits für die Einbindung von Fremd- oder eigenen Lesern. Für die Integration in Hotel-Frontoffice-Systeme sind spezielle Schnittstellen verfügbar.

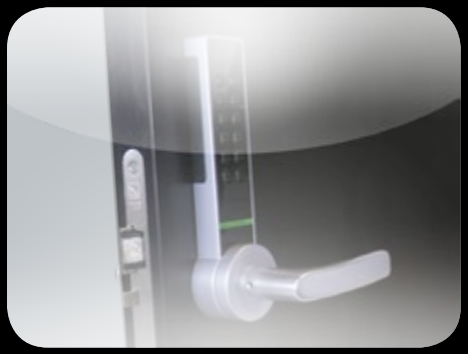

Systemlandschaft

Für integrierte Organisationslösungen bietet SAFE-O-TRONIC® *access* eine komplette Systemlandschaft mit in Funktion und Design optimal aufeinander abgestimmten Komponenten.

Türschließsysteme

Im Rahmen flexibler Raumnutzungskonzepte hält SAFE-O-TRONIC® *access* DS für Innentüren aller Art die optimale Lösung bereit. Das gilt z.B. für Gastzimmer- und Bürotüren, inklusive Rauch- und Feuerschutztüren sowie Notausgangsverschlüssen nach DIN EN 179 und DIN EN 1125.

Digitale Schließzylinder

Für Funktionsraumtüren, Außentüren oder Ganzglastüren sind elektronische Schließzylinder (SAFE-O-TRONIC® *access* CS*)* verfügbar, die voll in die Lock Manager Verwaltungssoftware eingebunden sind und über ein und dieselbe Bedienoberfläche programmiert werden.

Möbelschließsysteme

Das SAFE-O-TRONIC® *access* LS Möbelschließsystem ergänzt das Türschließsystem auf ideale Weise. Ob Umkleideschränke, Schließfächer, Büro- oder andere Aufbewahrungsmöbel, SAFE-O-TRONIC® *access* ersetzt die üblichen Zylinderhebelschlösser durch elektronischen Schließkomfort, mit dem die aufwändige Schlüsselverwaltung endgültig der Vergangenheit angehört. Der 3-in-1 Schließkomfort per PIN-Code und RFID-Card zeichnet das Möbelschließsystem ebenso aus wie das Türschließsystem. Hinzu kommen intelligente Organisationslösungen zur Optimierung von Schrankkapazitäten. Mit komfortabler Zeitsteuerung lassen sich Schränke zum Schutz vor unerwünschter Reservierung automatisch öffnen oder sperren. Eine spezielle Notöffnungskontrolle schützt Schranknutzer und Personal vor falschen Verdächtigungen.

Terminals

Zur Ansteuerung von elektronischen Geräten für die Zutrittsfreigabe wie z. B. elektrische Türöffner, Motorschlösser, Drehkreuze, Rolltore, Aufzüge oder Parkschranken sorgen Terminals in Form von RFID-Wandlesern zur Auf- oder Unterputzmontage. Die Terminals (SAFE-O-TRONIC® *access* TS) sind für den Offline-Betrieb und für den Online-Betrieb (als sog. CyberSpots) ausgelegt.
Terminals in Form von Tischlesern werden direkt am PC angeschlossen und kommen z.B. für die bargeldlose Abrechnung am Point of Sale, an Kassen oder Rezeptionen zum Einsatz.

Sämtliche SAFE-O-TRONIC® *access* Systemkomponenten sind über Schnittstellen zuverlässig in Fremdsysteme einbindbar und lassen sich bequem über die Lock Manager Software verwalten.

Türschließsysteme

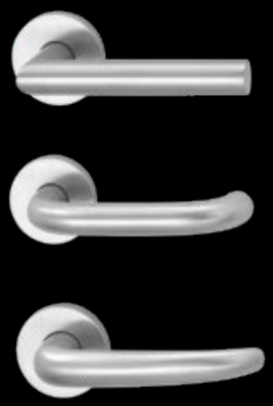

Terminals

Möbelschließsysteme

Service

Die SAFE-O-TRONIC® *access* Tür- und Möbelschließsysteme zeichnen sich durch einfache Handhabung, hohe Betriebssicherheit und Bedienfreundlichkeit sowie minimalen Wartungsaufwand aus. Für eine optimale Anlagenverfügbarkeit in jeder Lebensphase Ihres Projektes bieten wir Ihnen darüber hinaus eine umfangreiche Palette an Serviceleistungen. Gerne stellt Ihnen unser kompetentes Serviceteam Ihr individuelles Rundum-Sorglos-Paket zusammen. Hier ein Überblick über unser Dienstleistungsangebot:

Übersicht Serviceleistungen
Consulting
Organisationsberatung
Projektierung
Türaufnahme
Technische Beratung vor Ort
Türbemusterung
Unterstützung bei der Integration in Datensysteme
Werkseitiger Codierservice
Werkseitige Codierung der Verschlüsse
Werkseitige Codierung von RFID-Datenträgern
Individualisierung
Nummerierung (nur Schrank)
Logoanbringung
Kundenspezifische Adaptionen
Bedruckung Frontblenden

Vor-Ort-Service
Montage / Installation
Umbau bestehender Schrank-/Türen
Inbetriebnahme
Konfiguration
Codierservice der Verschlüsse vor Ort
Codierservice der RFID-Datenträger vor Ort
Ausbildung zur Selbsthilfe
Partnerschulung
Kunden-Schulung vor Ort
Kunden-Schulung im Werk
After-Sales-Service
Telefonsupport während der Geschäftszeiten
Service-Hotline
Fernwartung
Update-Service zur Lock Manager Software
Batterieservice
Service für Ersatzteile und Verbrauchsmaterial

Gefördert vom Bundesministerium für
Wirtschaft und Technologie aufgrund eines
Beschlusses des Deutschen Bundestages

Schulte-Schlagbaum AG
Postfach 10 12 40
D-42512 Velbert
Fon +49(0)2051/2086-0
saghotline@sag-schlagbaum.com
www.sag-schlagbaum.com

2-713-1 10S3.0 Technische Änderungen vorbehalten